2021年度0-50兵庫県予選トーナメント表

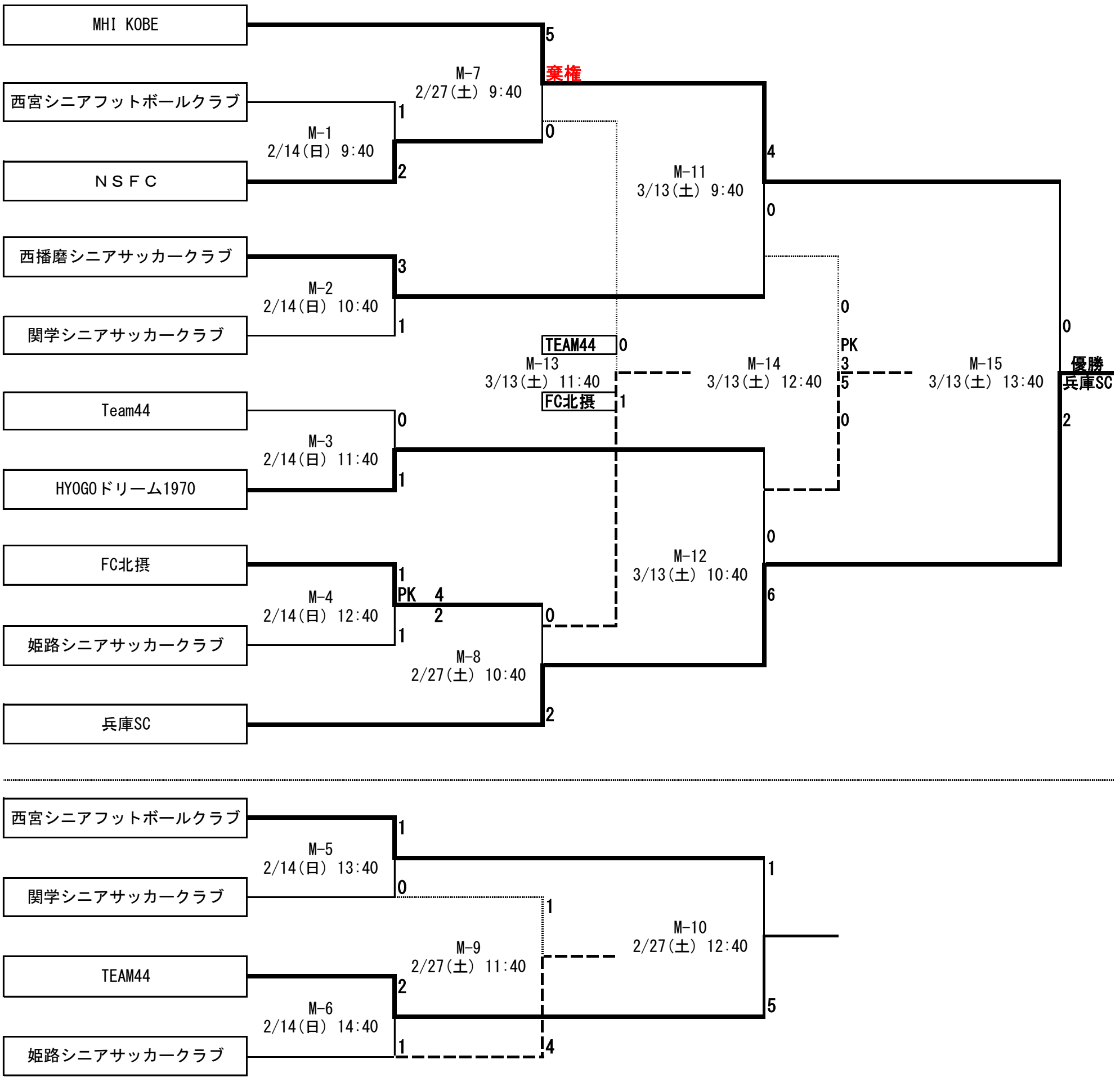
MHI KOBE
西宮シニアフットボールクラブ
ＮＳＦＣ
西播磨シニアサッカークラブ
関学シニアサッカークラブ
Team44
HYOGOドリーム1970
FC北摂
姫路シニアサッカークラブ
兵庫SC
M-1
2/14(日) 9:40
M-2
2/14(日) 10:40
M-3
2/14(日) 11:40
M-4
2/14(日) 12:40
M-5
2/14(日) 13:40
M-6
2/14(日) 14:40
M-7
2/27(土) 9:40
M-8
2/27(土) 10:40
M-9
2/27(土) 11:40
M-10
2/27(土) 12:40
M-11
3/13(土) 9:40
M-12
3/13(土) 10:40
M-13
3/13(土) 11:40
M-14
3/13(土) 12:40
M-15
3/13(土) 13:40
TEAM44
FC北摂
優勝
兵庫SC
棄権
PK
PK 4
2
5
1
0
2
0
1
0
1
0
1