平成24年度兵庫県高等学校サッカー新人大会　<女子の部>

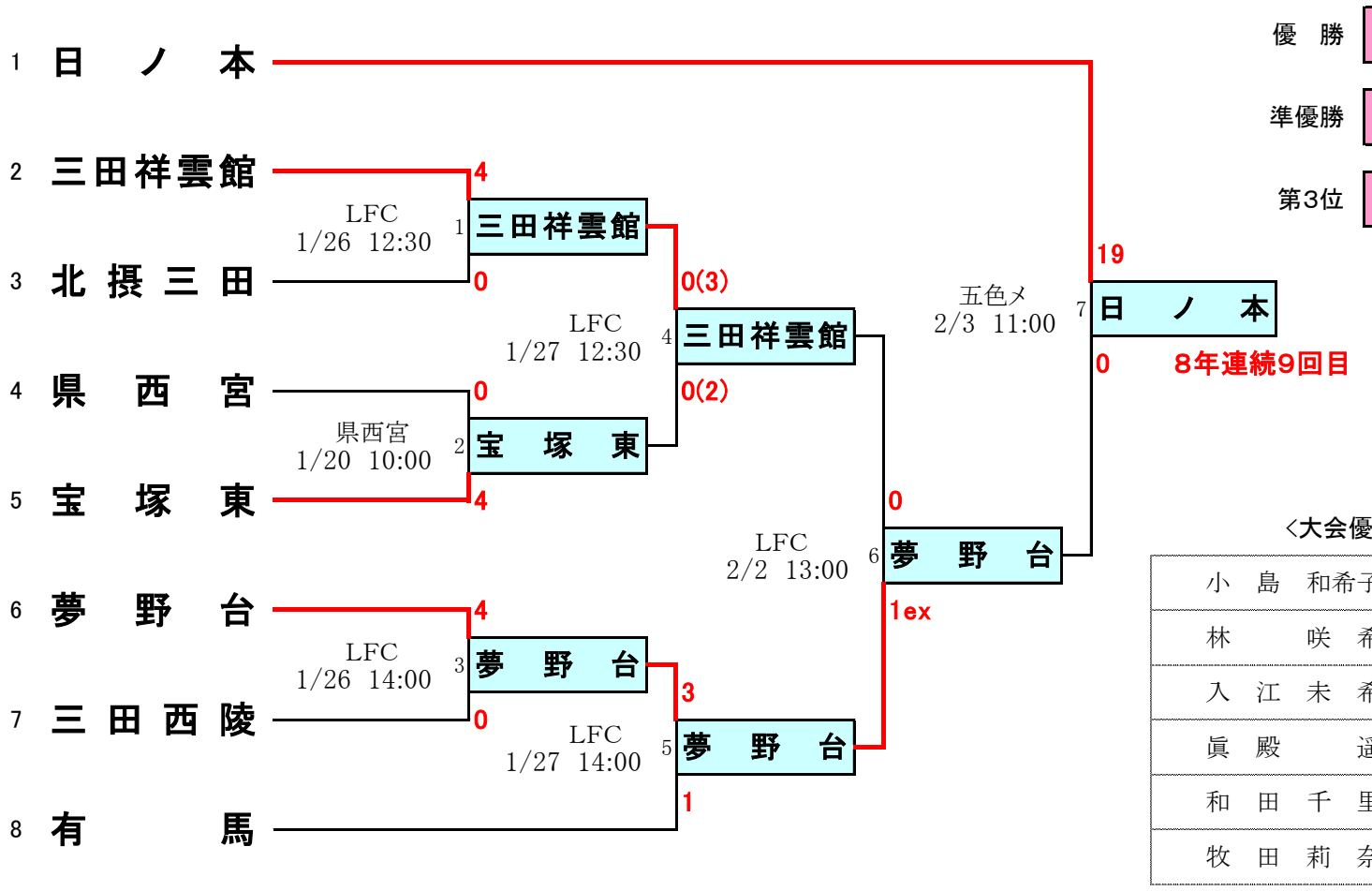

優　勝	日 ノ 本
準優勝	夢 野 台
第3位	三田祥雲館

<大会優秀選手>

小　島　和希子	（日ノ本　2年）
林　　咲　希	（日ノ本　2年）
入　江　未　希	（日ノ本　2年）
眞　殿　　遥	（夢野台　2年）
和　田　千　里	（夢野台　1年）
牧　田　莉　奈	（三田祥雲館 2年）