平成23年度兵庫県高等学校サッカー新人大会　<女子の部>

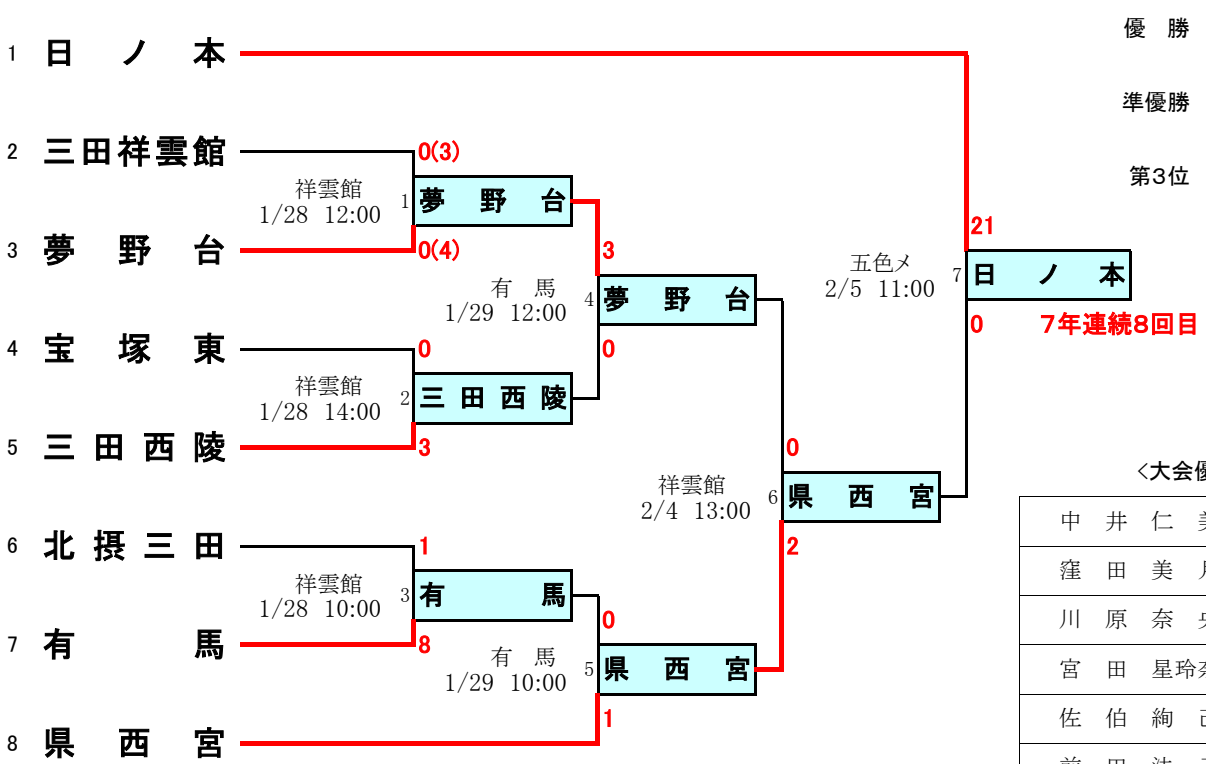

優　勝	日 ノ 本
準優勝	県 西 宮
第3位	夢 野 台

<大会優秀選手>

中　井　仁　美	（日ノ本　1年）
窪　田　美　月	（日ノ本　2年）
川　原　奈　央	（日ノ本　2年）
宮　田　星玲奈	（県西宮　2年）
佐　伯　絢　己	（県西宮　1年）
前　田　法　子	（夢野台　2年）