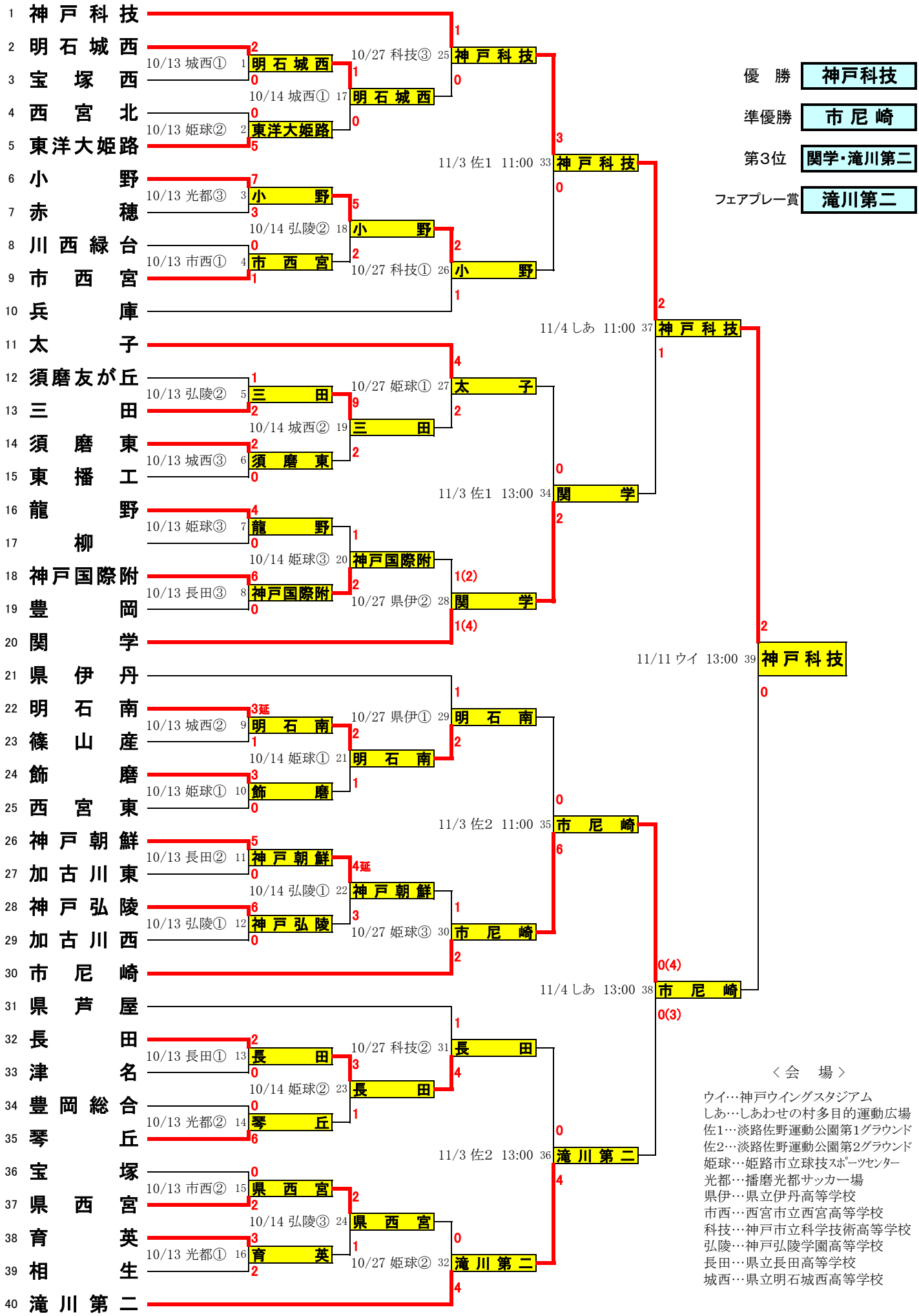平成19年度兵庫県高等学校サッカー選手権大会《中央大会》
兼　第86回全国高等学校サッカー選手権大会兵庫県予選