平成14年度兵庫県高等学校サッカー選手権大会＜中央大会＞
兼 第81回全国高等学校サッカー選手権大会兵庫県予選

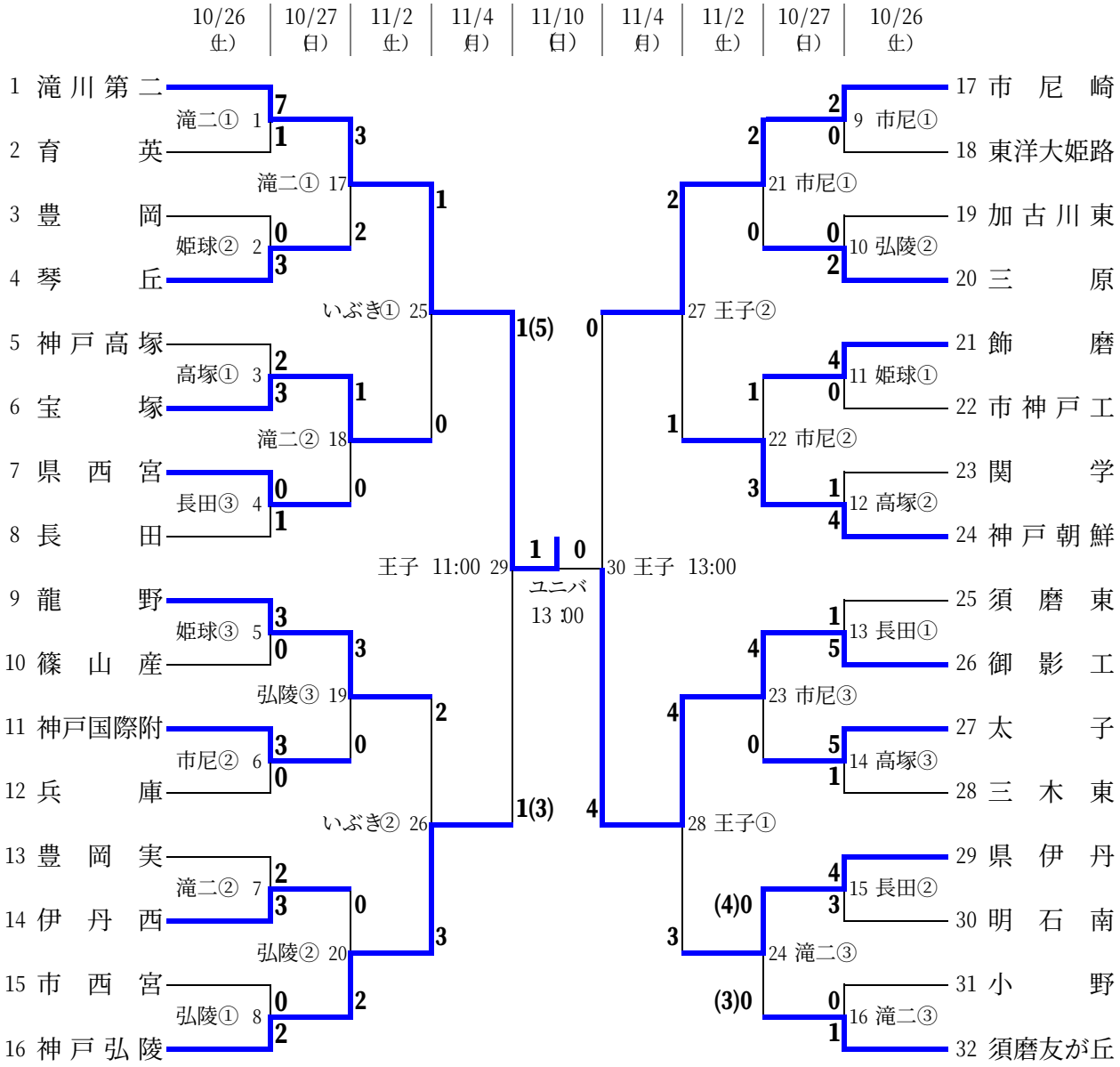

＜会 場＞

ユニバ…ユニバー記念陸上競技場
王 子…王子陸上競技場
いぶき…いぶきの森球技場
姫 球…姫路球技ｽﾎﾟｰﾂｾﾝﾀｰ
市 尼…市立尼崎高校第2グラウンド
滝 二…滝川第二高校
高 塚…神戸高塚高校
弘 陵…神戸弘陵高校
長 田…長田高校

＜時 間＞

① …… 10:00
② …… 12:00
③ …… 14:00