平成25年度兵庫県高等学校総合体育大会 サッカー競技 〈女子の部〉

優　勝　日ノ本
準優勝　有　馬
第3位　北摂三田

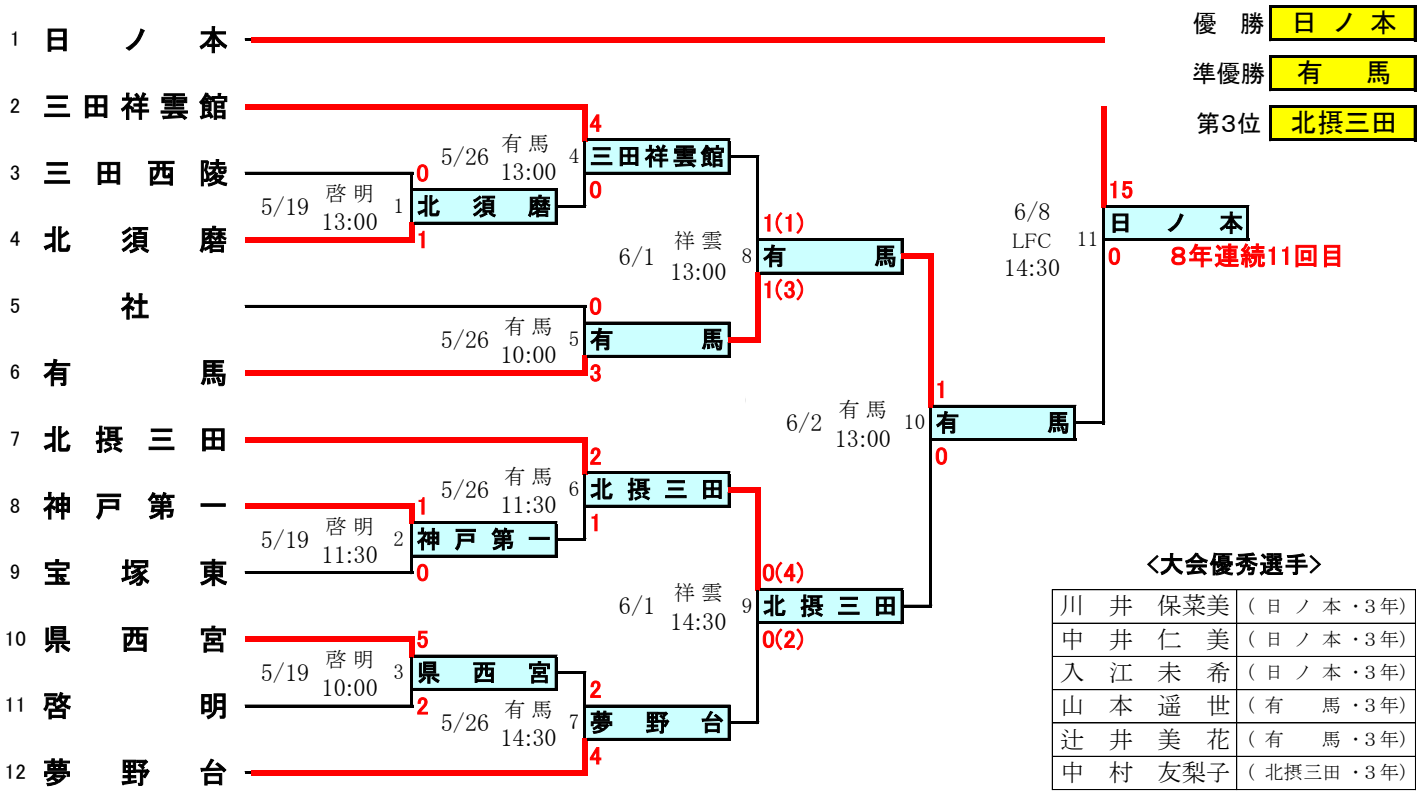

〈大会優秀選手〉

川　井　保菜美	（日ノ本・3年）
中　井　仁　美	（日ノ本・3年）
入　江　未　希	（日ノ本・3年）
山　本　遥　世	（有　馬・3年）
辻　井　美　花	（有　馬・3年）
中　村　友梨子	（北摂三田・3年）