トーナメント表　U－12

開催日　平成25年11月16日(土)・17日(日)
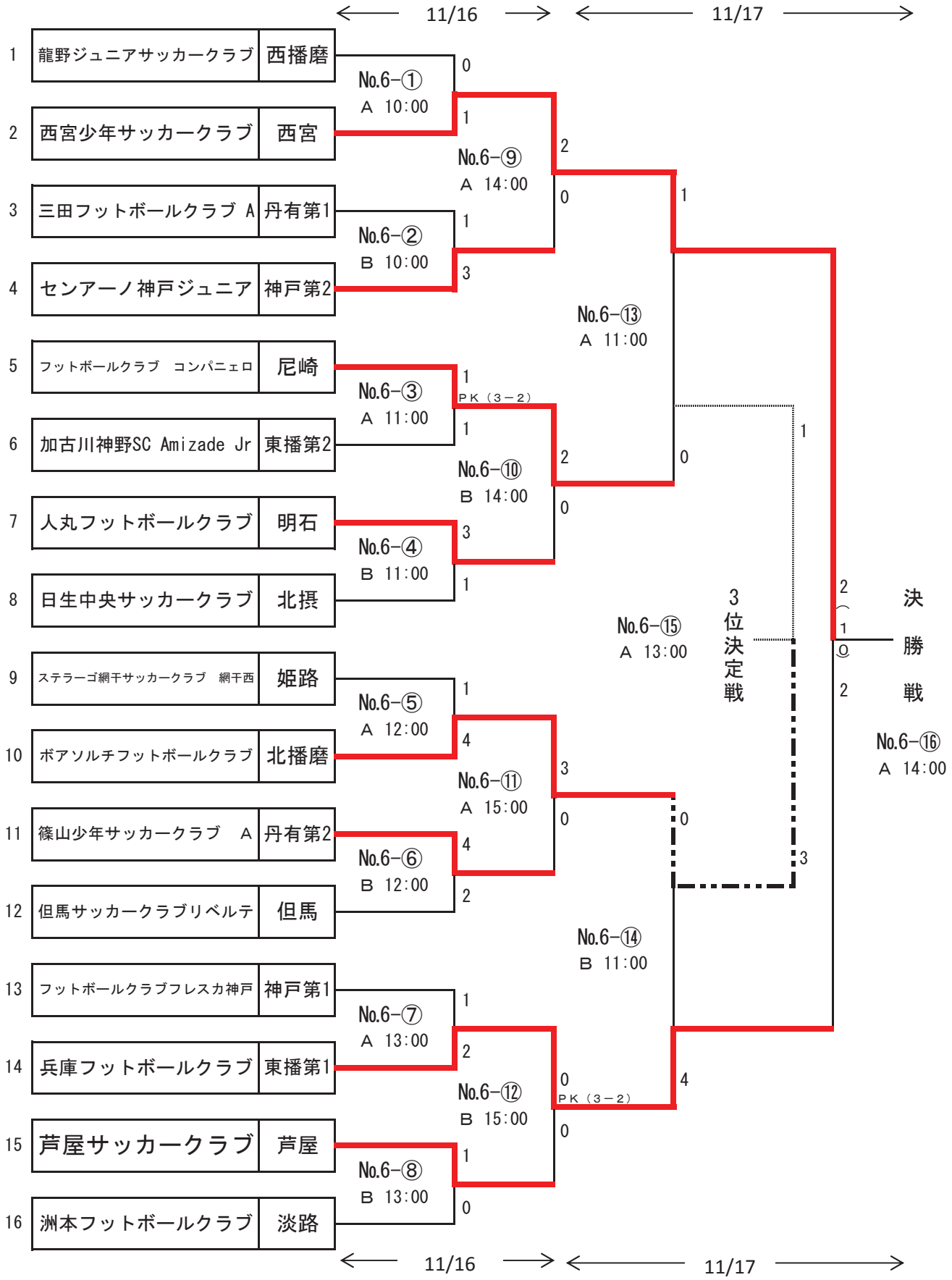
開催地　丹波の森公苑　多目的グラウンド