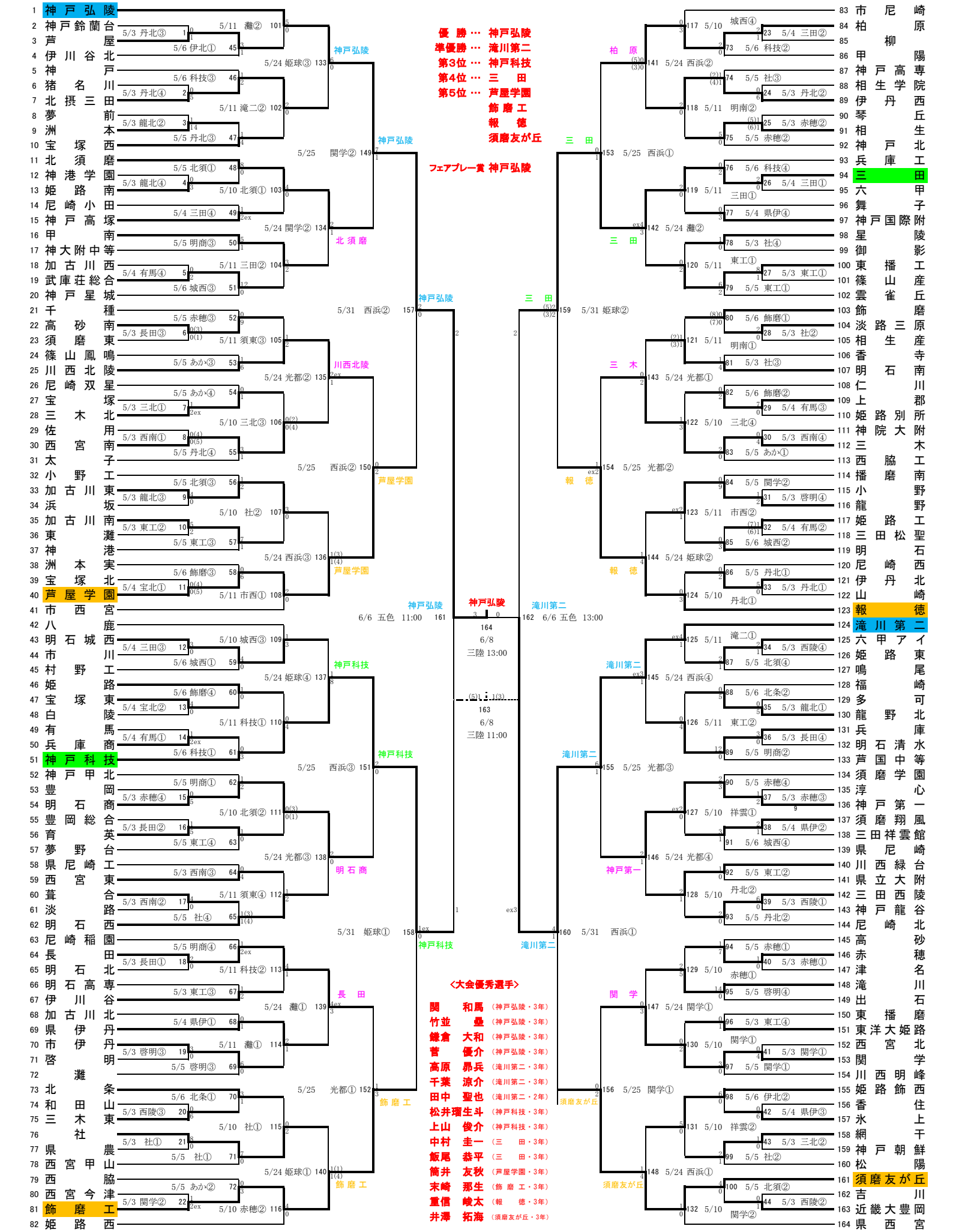平成26年度 兵庫県高等学校総合体育大会サッカー競技〈男子の部〉