平成27年度兵庫県高等学校サッカー新人大会　<男子の部>
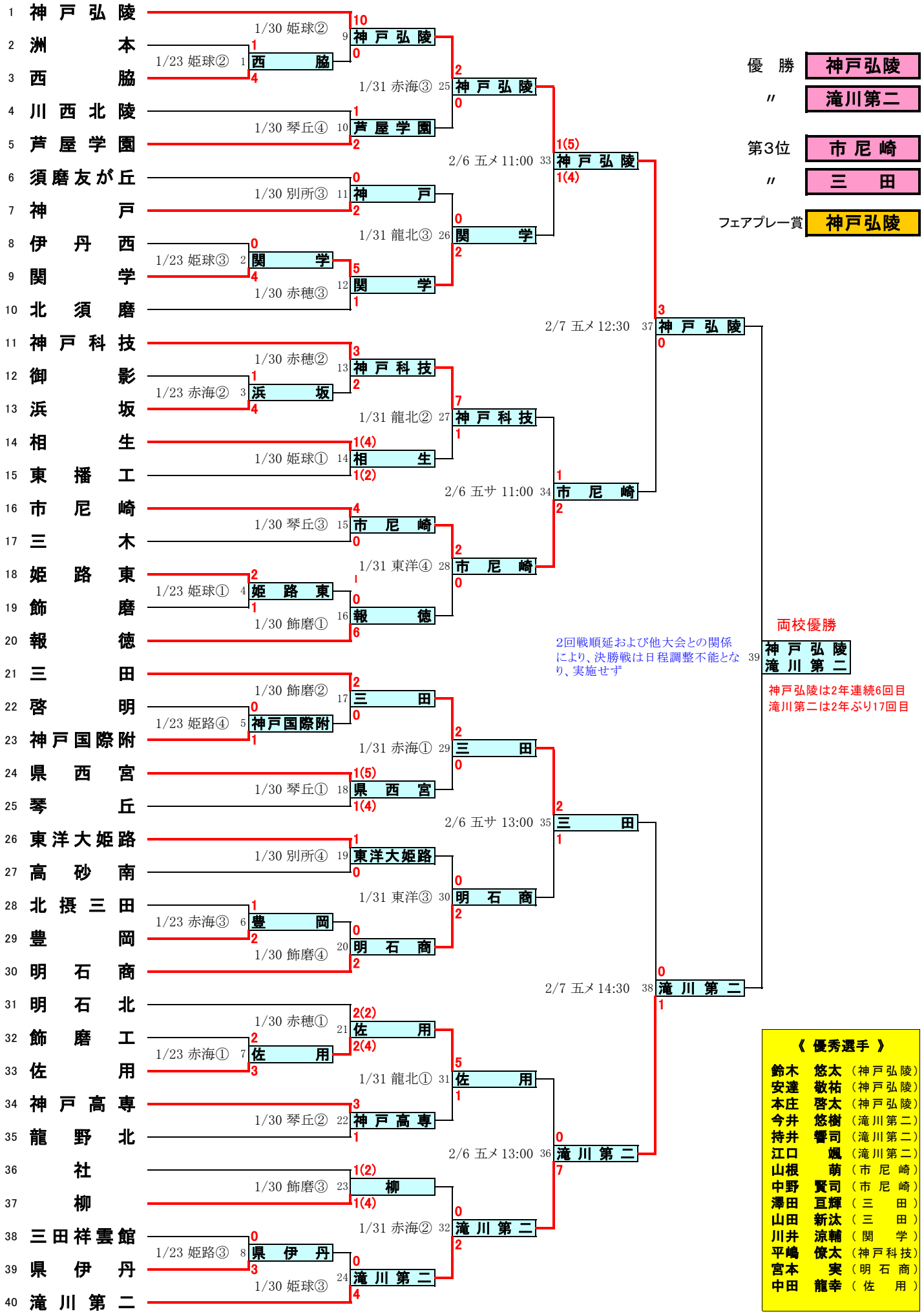
1/24実施予定の2回戦は、荒天およびそのための交通機関の混乱が予想されたため順延しました。